... Maßstab für innovative Befestigungstechniken

Senkkopfschrauben, Festigkeit 10.9

mit Innensechsrundantrieb

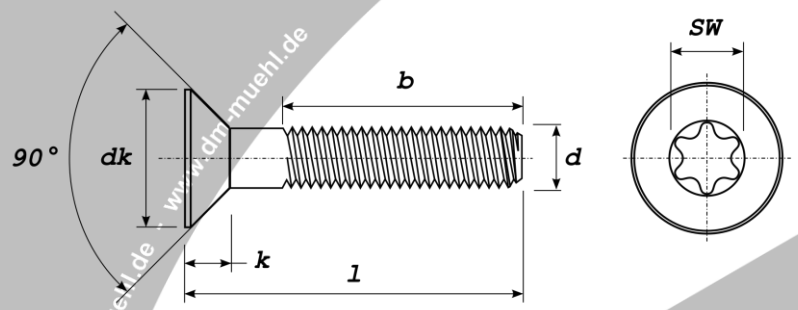

WKN: 14581P
Festigkeit: 10.9
Oberfläche: schwarz

d [mm]	M 3	M 4	M 5	M 6
dk min. [mm]	5,54	7,53	9,43	11,34
k [mm]	1,86	2,48	3,1	3,72
SW [mm]	TX 10	TX 20	TX 25	TX 30
b [mm]	18	20	22	24
l [mm]				
4				
5	*			
6	500	500		
8	500	500	500	
10	500	500	500	500
12	500	500	500	500
16		500	500	500
20		500	500	500
25		500	500	500
30			500	500
35				
40				
45				
50				
55				
60				
	Stück je Verpackungseinheit			

----- = Vollgewinde bis zur roten Linie
Preise auf Anfrage

RoHS Konform

		d	l
Bsp. Bestell-Nr.:	7991TX10 EI	06	012

www.dm-muehl.de - www.dm-muehl.de - www.dm-muehl.de - www.dm-muehl.de - www.dm-muehl.de

Mühl GmbH
Industriestraße 7 - 9

33818 Leopoldshöhe

Telefon: +49 (0) 5202 1042
Telefax: +49 (0) 5202 1690
info@dm-muehl.de
www.dm-muehl.de